Pračka vrchem plněná PerfectCare 700

EW7TN23372C

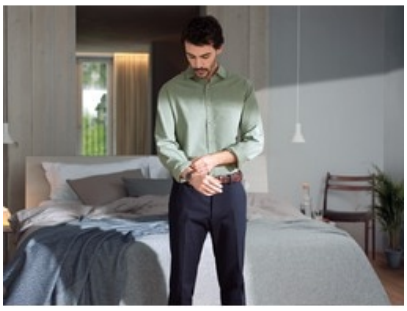

Oblečení bez záhybů a pomačkání hned po ruce
Naše vrchem plněná pračka série 700 s technologií SteamCare sníží pomačkání prádla až o jednu třetinu. Na konci programu vpustí do bubnu páru, která tkaniny narovná. Žehličku nechte uklizenou a ušetřete si námahu.

Specifikace a benefity

Omezte pomačkání s technologií SteamCare
Díky technologii SteamCare vyndáte z bubnu mnohem méně pomačkané prádlo. Před koncem pracího cyklu bude prádlo ošetřeno párou, která narovná vlákna a sníží pomačkání tkanin až o třetinu. Oblečení není nutné tolik žehlit, takže vaše oblečení zůstane déle jako nové.

Péče na míru v kratším čase
Technologie SensiCare přizpůsobuje program aktuální náplni, aby zabránila zbytečně dlouhému praní. Oděvy si tak déle zachovají svůj vzhled a hebkost.

SoftPlus pro svěží prádlo
Díky funkci SoftPlus je vyprané prádlo měkké a jemné na dotek a déle svěže voní. Oblečení se před posledním mácháním namočí, aby aviváž působila rovnoměrně a správně ošetřila každý kousek oblečení.

Eco TimeManager šetří energii
Perte úsporně, efektivně a ekologicky s funkcí Eco TimeManager. Přizpůsobíte si délku pracího programu, jak vám to vyhovuje, a současně šetříte vodou i energií. To všechno s vynikající prací účinností. Můžete se spolehnout, že prádlo bude vyprané jemně a důkladně.

Prádlo ošetřené antialergickým programem
Náš vysoce účinný antialergický program odstraňuje z prádla dráždivé látky, přičemž kombinuje účinný prací cyklus a parní fázi, aby jemně a důkladně očistil a ošetřil každé vlákno.

- Vrchem plněná pračka
- Náplň prádla: 7 kg
- Maximální rychlost odstřeďování: 1300 ot./min.
- Velký LCD grafický displej
- Program pro hedvábí
- Prací programy: Eco 40-60, bavlna , syntetika, jemné prádlo, pára, Steam Cashmere, odstřeď./vypouštění, máchání , dětský , rychlý 14 minut, antialergický , outdoor, džínovina, vlna/hedvábí
- Nožičky: 2 nastavitelné a 2 fixní nožky
- Rozměry VxŠxH (mm): 890 x 400 x 600

Pračka vrchem plněná PerfectCare 700

EW7TN23372C

Technická specifikace

Délka cyklu, program Eco 40-60	3:25
Třída emisí hluku šířeného vzduchem	C
Třída účinnosti odstředění	B
Úroveň emisí hluku šířeného vzduchem (dB(A) re 1pW)	79
Třída energetické účinnosti	C
Max. rychlost odstřeďování (ot./min.)	1251
Maximální kapacita (kg)	7
Rozměry (mm)	890x400x600
Barva	Bílá
Instalace	Volně stojící spotřebič
Ovládání	Velký LCD displej
Prací programy	Eco 40-60, bavlna , syntetika, jemné prádlo, pára, Steam Cashmere, odstřeď./vypouštění, máchání , dětský , rychlý 14 minut, antialergický , outdoor, džínovina, vlna/hedvábí
Funkce	Temp Selection, výběr otáček, předpírka, Stain, pouze máchání, Soft Plus, Steam Plus, Delay, Time Manager, start/pauza
Objem bubnu (l)	42
Typ motoru	ÖKOInvertor
Woolmark	Woolmark Green
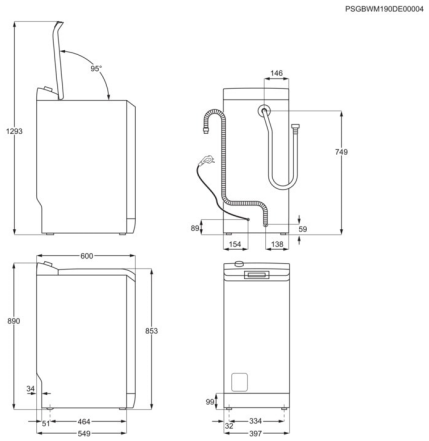
Kolečka a nožičky	2 nastavitelné a 2 fixní nožky
Délka přívodního kabelu (m)	1.61
Délka napouštěcí hadice (cm)	130
Délka vypouštěcí hadice (cm)	142
Příkon (W)	2200
Napájecí napětí (V)	230
Požad. jištění (A)	10
Frekvence (Hz)	50
EAN kód produktu	7332543815326
Produktové číslo pro partnery	All Open
Jazyk ovládacího panelu	čeština